IPC-Markt GmbH
Uteweg 2
64625 Bensheim

Telefon: (+49)0 6251-69438
Telefax: (+49)0 6251-63721
Email: sales2@ipc-markt.de
Web: www.ipc-markt.de

Industrie PCAP Multitouchscreen Monitor HI-22MT-PCAP
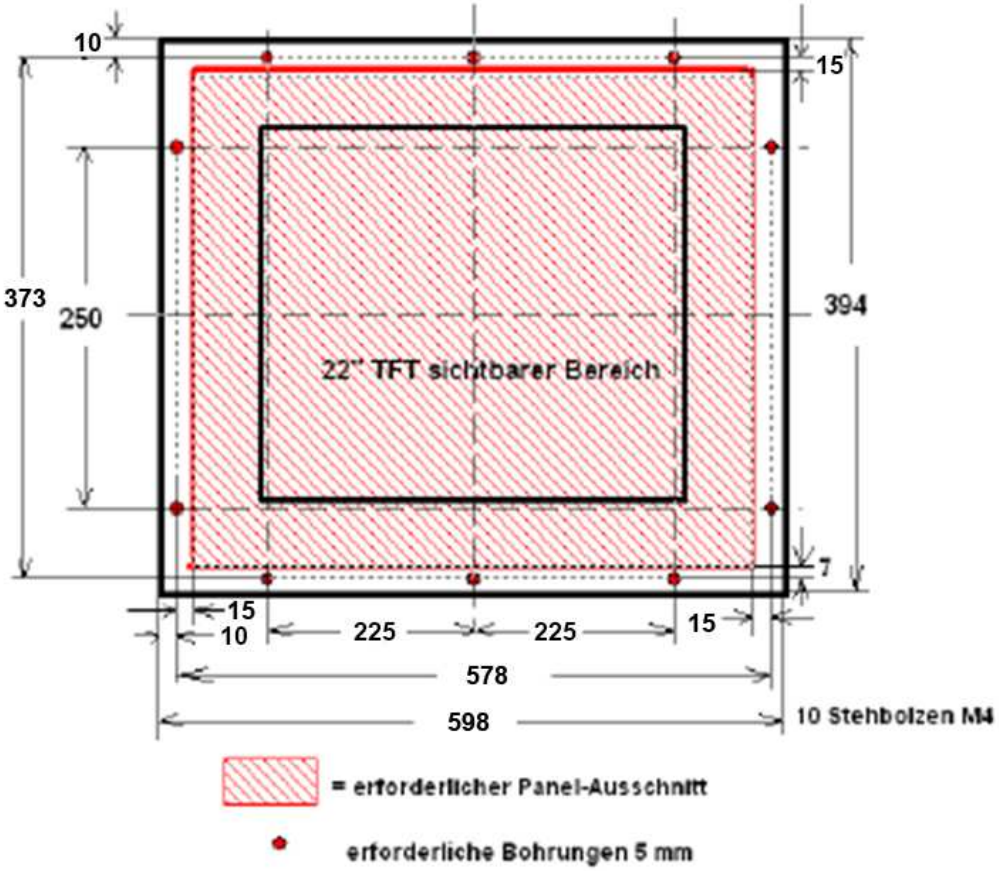
Einbaumaße und erforderlicher Ausschnitt bei Panelmontage